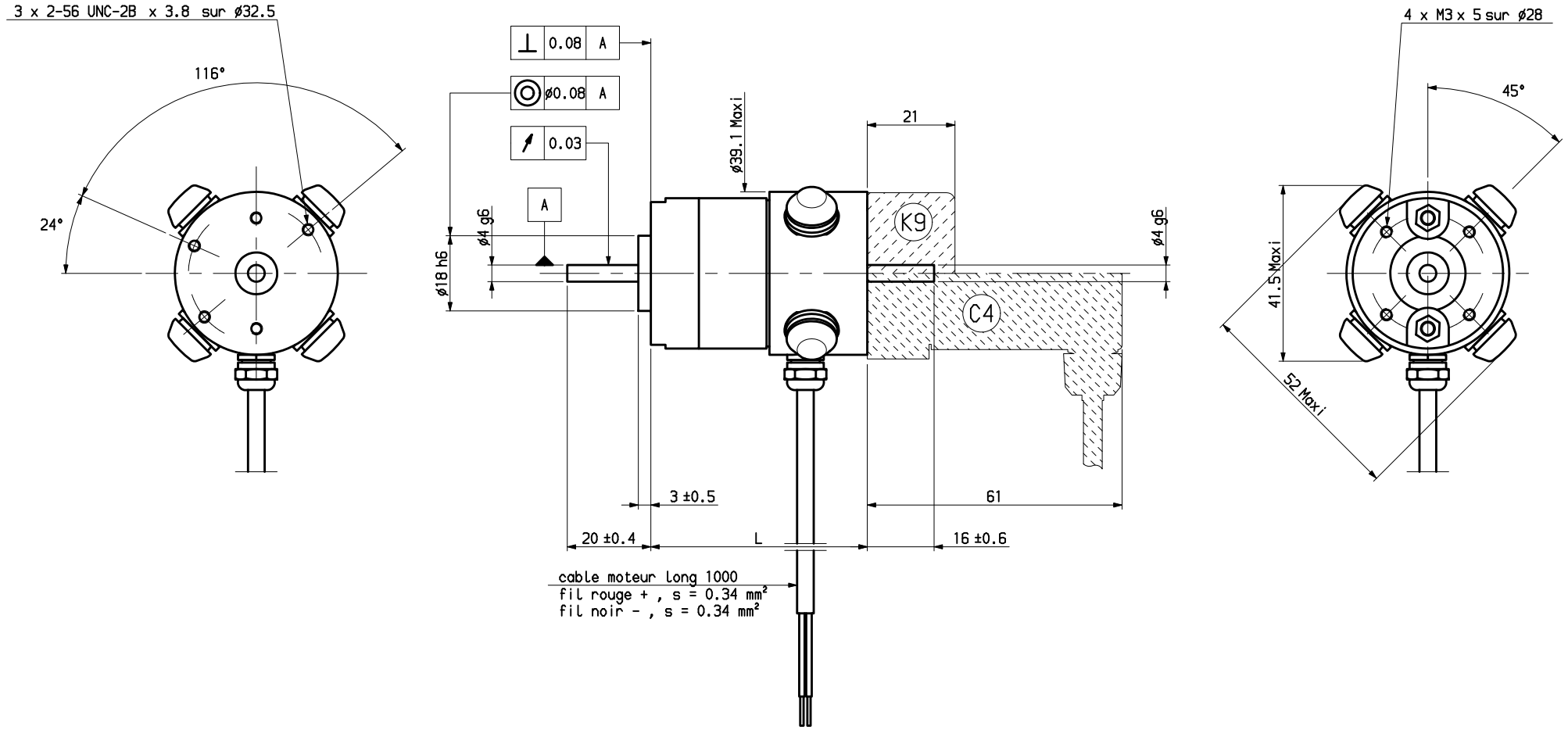

Masse kg	0.29	0.39	0.49
L Maxi	52.1	68.1	84.1
	RS110	RS120	RS130

NOTA : les branchements sont prevus pour rotation sens horaire vu cote bout d'arbre principal.

Plan valable pour :

Ce dessin, propriete exclusive de notre societe est strictement confidentiel. Il ne peut etre communique, copie ou reproduit sans son autorisation ecrite.	Jeu axial arbre : 0.2 sous ± 10 N	Dessine	25 MAR 1988	Vise		Service	FEDX	Echelle 1	SSD DRIVES PARVEX 8 Avenue du Lac. BP249 21007 DIJON CEDEX
		Modifications	c	AM 19750 16/10/98 GB					
			b	AM 17308 27 FEB 1992 GB					
			a	AM 15942 21 JUL 1988 GB					

RS1

ENCOMBREMENT

Format A3

Famille : ENCRS

Folio 1

283431E1000 c

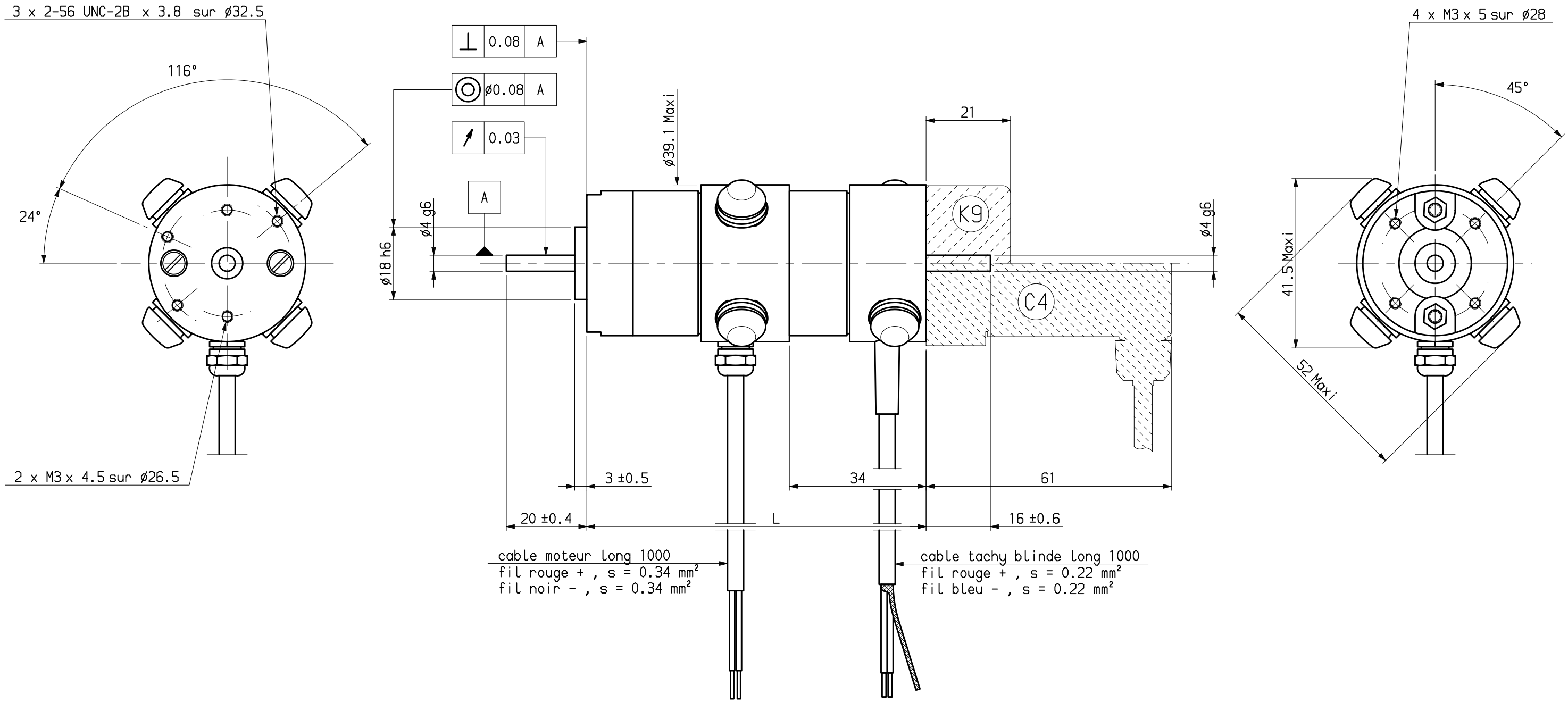

Masse kg	0.42	0.52	0.62
L Maxi	84.9	100.9	116.9
	RS110	RS120	RS130

NOTA : les branchements sont prevus pour rotation sens horaire vu cote bout d'arbre principal.

Plan valable pour : R1100 - R1103

Ce dessin,propriete exclusive de notre societe est strictement confidentiel.Il ne peut etre communique, copie ou reproduit sans son autorisation ecrite.	Jeu axial arbre : 0.2 sous ± 10 N	Dessine	28 MAR 1988	Vise		Service	FEDX	Echelle 1	PARVEX 8 Avenue du Lac. BP249 21007 DIJON CEDEX
		Modifications	b	AM 19750 19/10/98 GB					
			a	AM 15942 21 JUL 1988 GB					

RS1+TBN100+2ba	Format A3	Famille : ENCRS	
		Folio 1	
ENCOMBREMENT	283431E1100		b

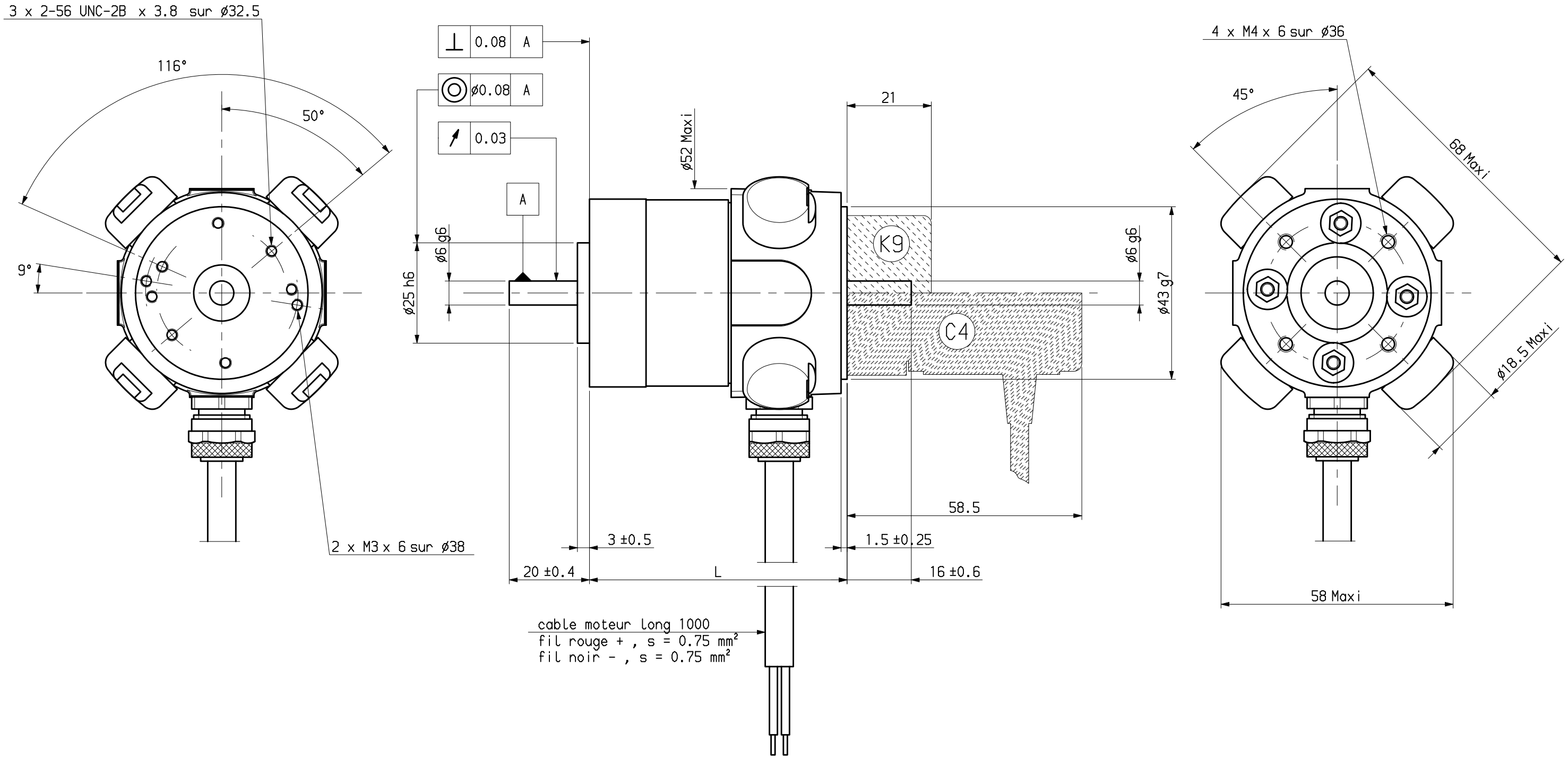

Masse kg	0.53	0.7	0.87	1.04
L Maxi	64.5	80.5	96.5	112.5
	RS210	RS220	RS230	RS240

NOTA : les branchements sont prevus pour rotation sens horaire vu cote bout d'arbre principal.

Plan valable pour : R1000 - R1036 - R1061

Ce dessin,propriete exclusive de notre societe est strictement confidentiel.Il ne peut etre communique, copie ou reproduit sans son autorisation ecrite.	Jeu axial arbre : 0.2 sous ± 20 N	Dessine	07 JAN 1988	Vise		Service	FEDX	Echelle 1	PARVEX 8 Avenue du Lac. BP249 21007 DIJON CEDEX
		Modifications	a AM 15942 21 JUL 1988 GB						

RS2	Format A3	Famille : ENCRS
		Folio 1
ENCOMBREMENT	283432E1000	a

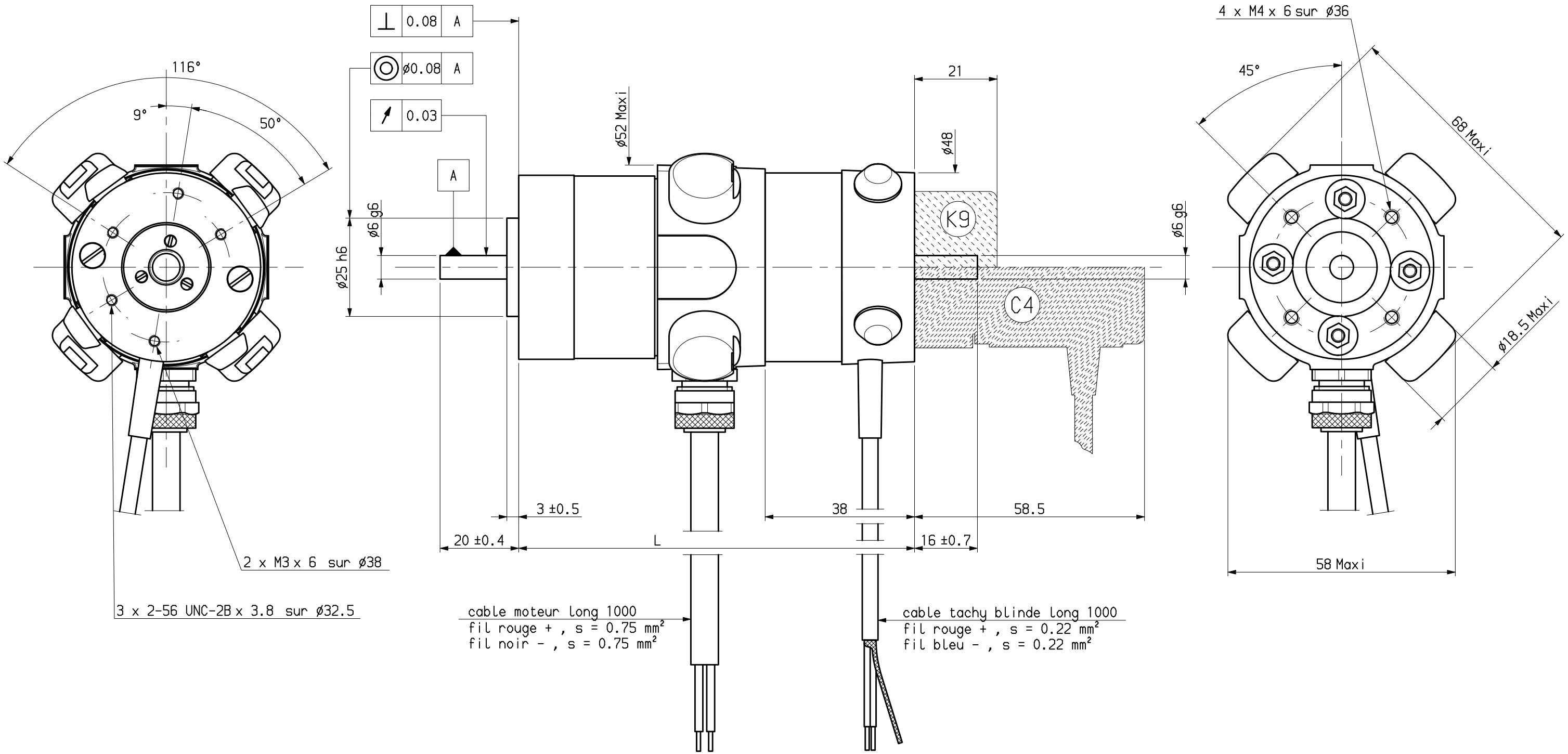

Masse kg	0.75	0.92	1.09	1.26
L Maxi	101.1	117.1	133.1	149.1
	RS210	RS220	RS230	RS240

NOTA : les branchements sont prevus pour rotation sens horaire vu cote bout d'arbre principal.

Plan valable pour : R1100 - R1105

Ce dessin,propriete exclusive de notre societe est strictement confidentiel.Il ne peut etre communique, copie ou reproduit sans son autorisation ecrite.

Jeu axial arbre : 0.2 sous ± 20 N

Dessine	07 JAN 1988	Vise		Service	FEDX
Modifications					
a	AM 15942 21 JUL 1988 GB				

Echelle 1

PARVEX
8 Avenue du Lac. BP249
21007 DIJON CEDEX

RS2+TBN200+2ba

ENCOMBREMENT

Format A3

Famille : ENCRS

Folio 1

283432E1100 a

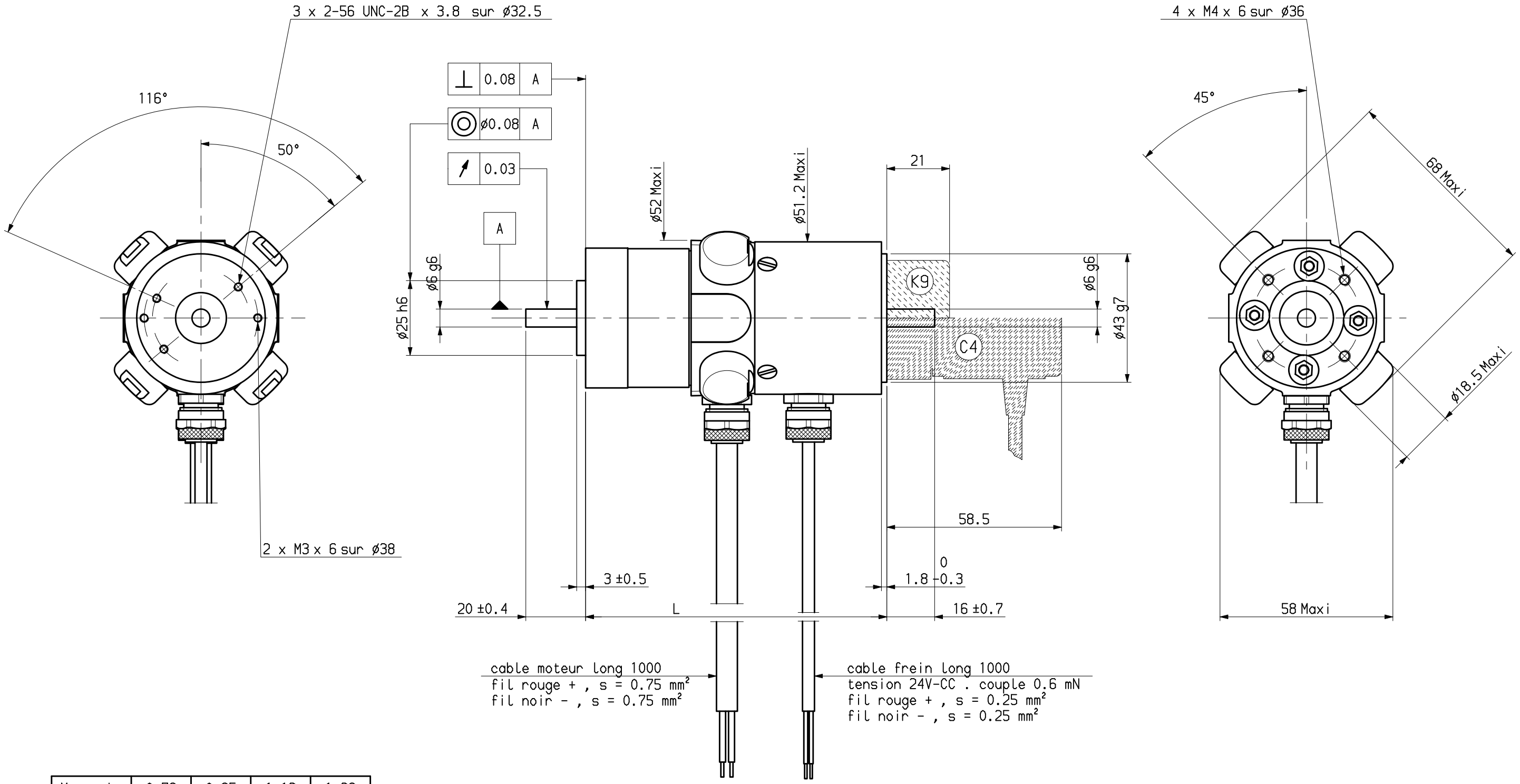

Masse kg	0.78	0.95	1.12	1.29
L Maxi	101.2	117.2	133.2	149.2
	RS210	RS220	RS230	RS240

NOTA : les branchements sont prevus pour rotation sens horaire vu cote bout d'arbre principal.

Plan valable pour : R1200

Ce dessin,propriete exclusive de notre societe est strictement confidentiel.Il ne peut etre communique, copie ou reproduit sans son autorisation ecrite.	Jeu axial arbre : 0.2 sous ± 20 N	Dessine	29 FEB 1988	Vise		Service	FEDX	Echelle 0.75	PARVEX 27,29 Rue L JUY-BP 249 21007 DIJON CEDEX
		Modifications	a	AM 15942 21 JUL 1988 GB					

RS2+FREIN+2ba	Format A3	Famille : ENCRS	
ENCOMBREMENT	283432E1200	Folio 1	a

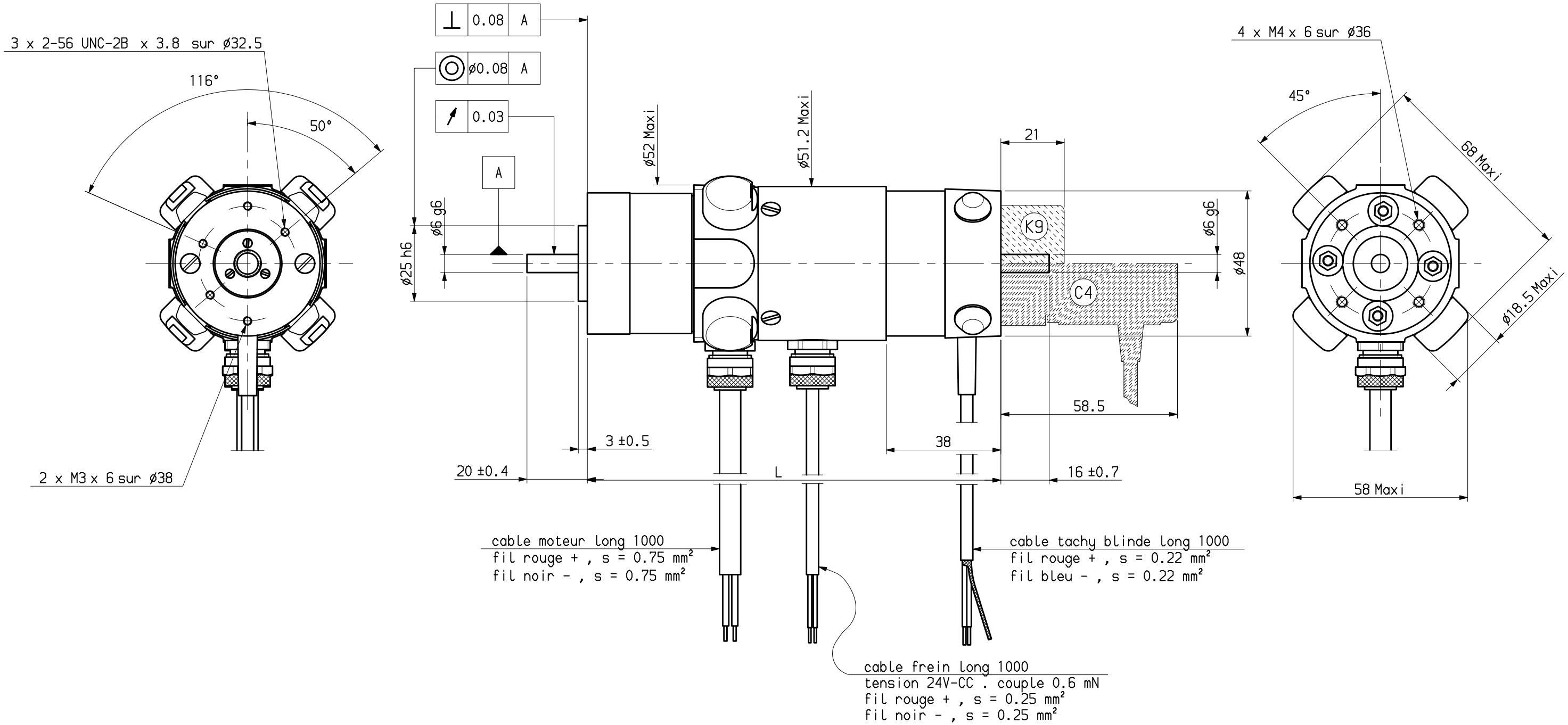

Masse kg	1	1.17	1.34	1.51
L Maxi	137.6	153.6	169.6	185.6
	RS210	RS220	RS230	RS240

NOTA : les branchements sont prevus pour rotation sens horaire vu cote bout d'arbre principal.

Plan valable pour : R1300 - R1301

Ce dessin,propriete exclusive de notre societe est strictement confidentiel.Il ne peut etre communique, copie ou reproduit sans son autorisation ecrite.	Jeu axial arbre : 0.2 sous ± 20 N	Dessine 29 FEB 1988	Vise	Service FEDX	Echelle 0.75	PARVEX 8 Avenue du Lac. BP249 21007 DIJON CEDEX	RS2+FREIN+TBN200+2ba	Format A3	Famille : ENCRS Folio 1
		Modifications a AM 15942 21 JUL 1988 GB					ENCOMBREMENT	283432E1300	a

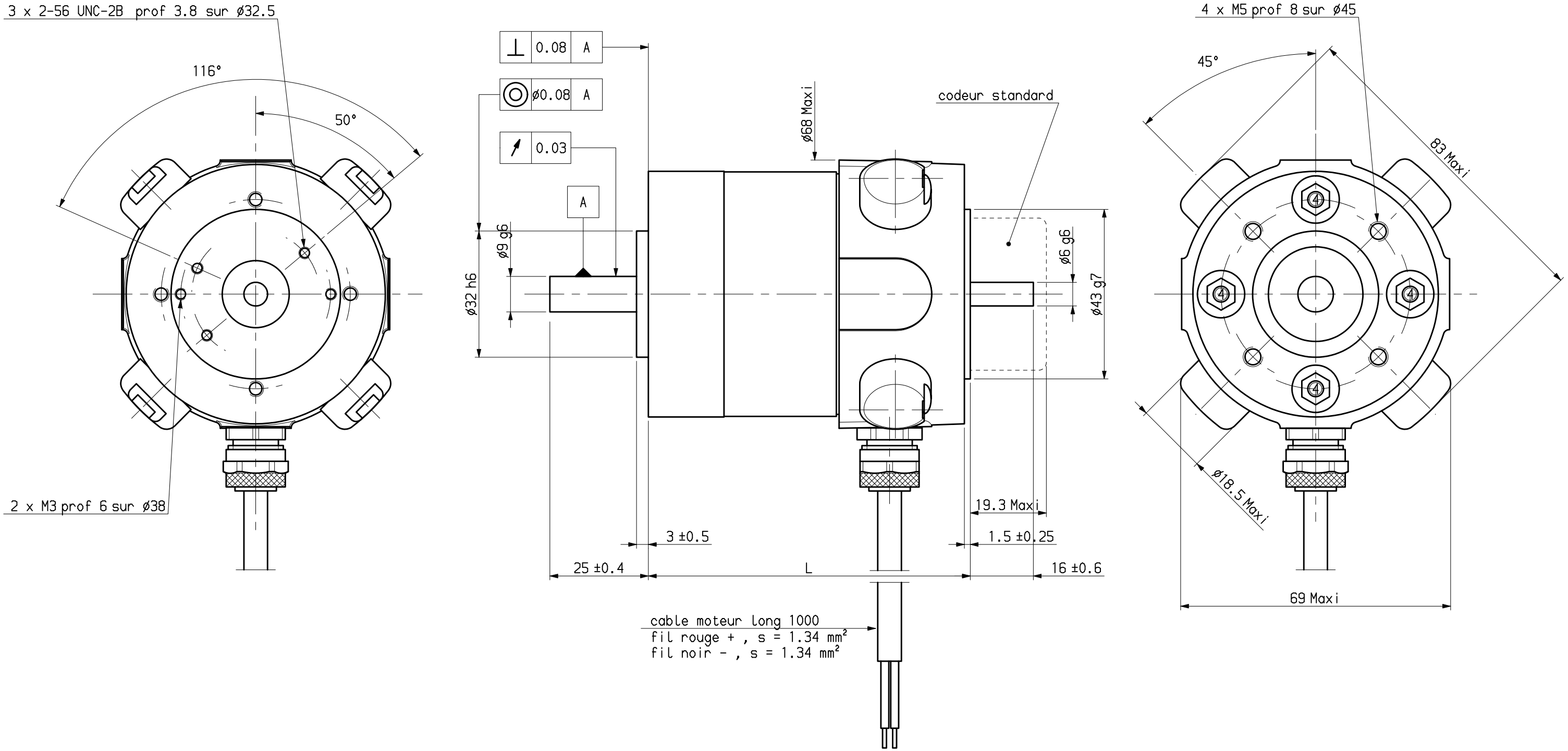

Masse kg	0.96	1.34	1.72	2.1
L Maxi	82	102	122	142
	RS310	RS320	RS330	RS340

NOTA : les branchements sont prevus pour rotation sens horaire vu cote bout d'arbre principal.

Plan valable pour : R1000

Jeu axial arbre : 0.2 sous ± 30 N

Dessine 07 JAN 1988 | Vise | Service FEDX

Modifications: a AM 15942 21/07/88 GB

Echelle 1

PARVEX
8 Avenue du Lac. BP249
21007 DIJON CEDEX

RS3

ENCOMBREMENT

Format A3

Famille : ENCRS

Folio 1

283433E1000 a

Ce dessin, propriete exclusive de notre societe est strictement confidentiel. Il ne peut etre communique, copie ou reproduit sans son autorisation ecrite.

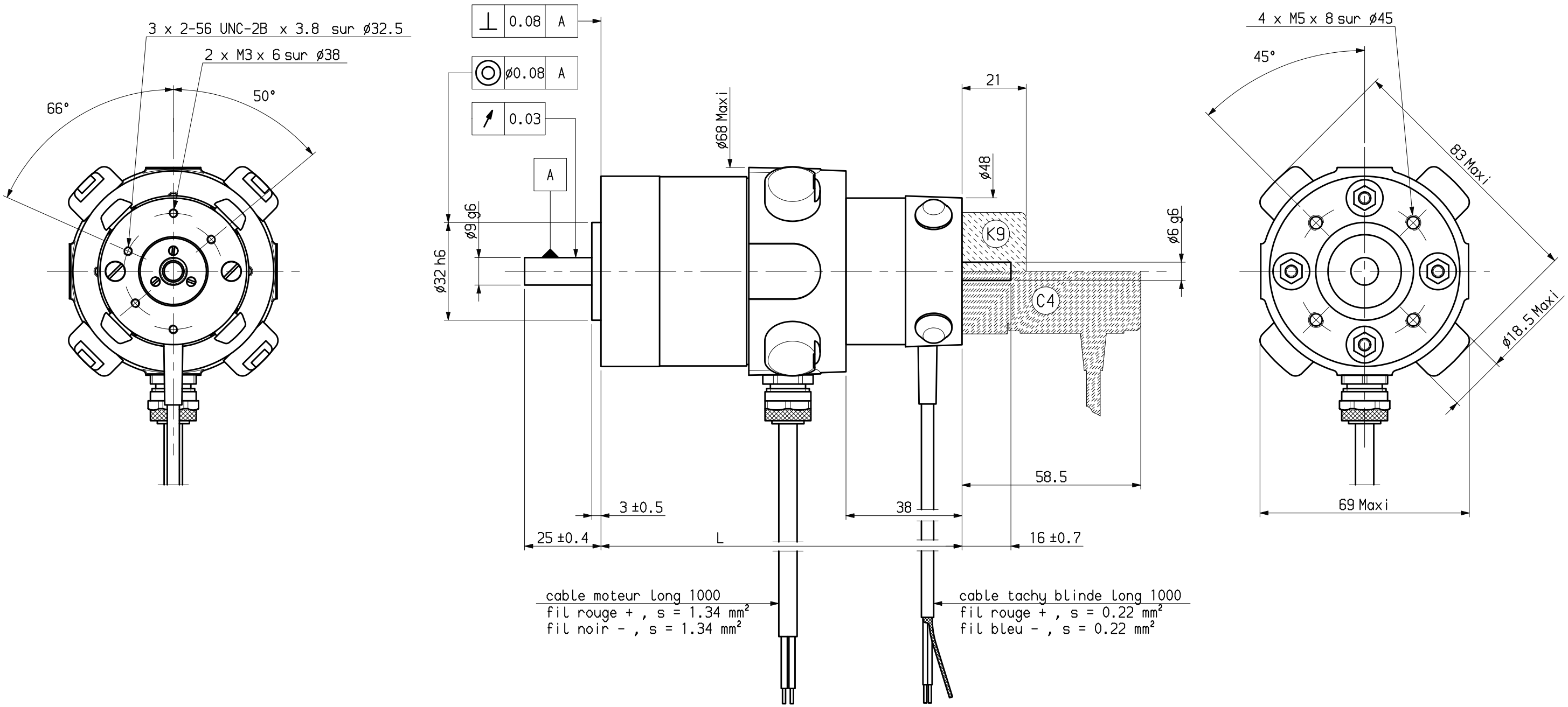

Masse kg	1.18	1.56	1.94	2.32
L Maxi	118.7	138.7	158.7	178.7
	RS310	RS320	RS330	RS340

NOTA : les branchements sont prevus pour rotation sens horaire vu cote bout d'arbre principal.

Plan valable pour : R1100 - R1106 - R 1113

Ce dessin,propriete exclusive de notre société est strictement confidentiel.Il ne peut etre communique, copie ou reproduit sans son autorisation écrite.

Jeu axial arbre : 0.2 sous ± 30 N

Dessine	07 JAN 1988	Vise			Service	FEDX
Modifications						
a	AM 15942 21 JUL 1988 GB					

Echelle 0.75

PARVEX
8 Avenue du Lac. BP249
21007 DIJON CEDEX

RS3+TBN200+2ba

ENCOMBREMENT

Format A3

Famille : ENCRS

Folio 1

283433E1100 a

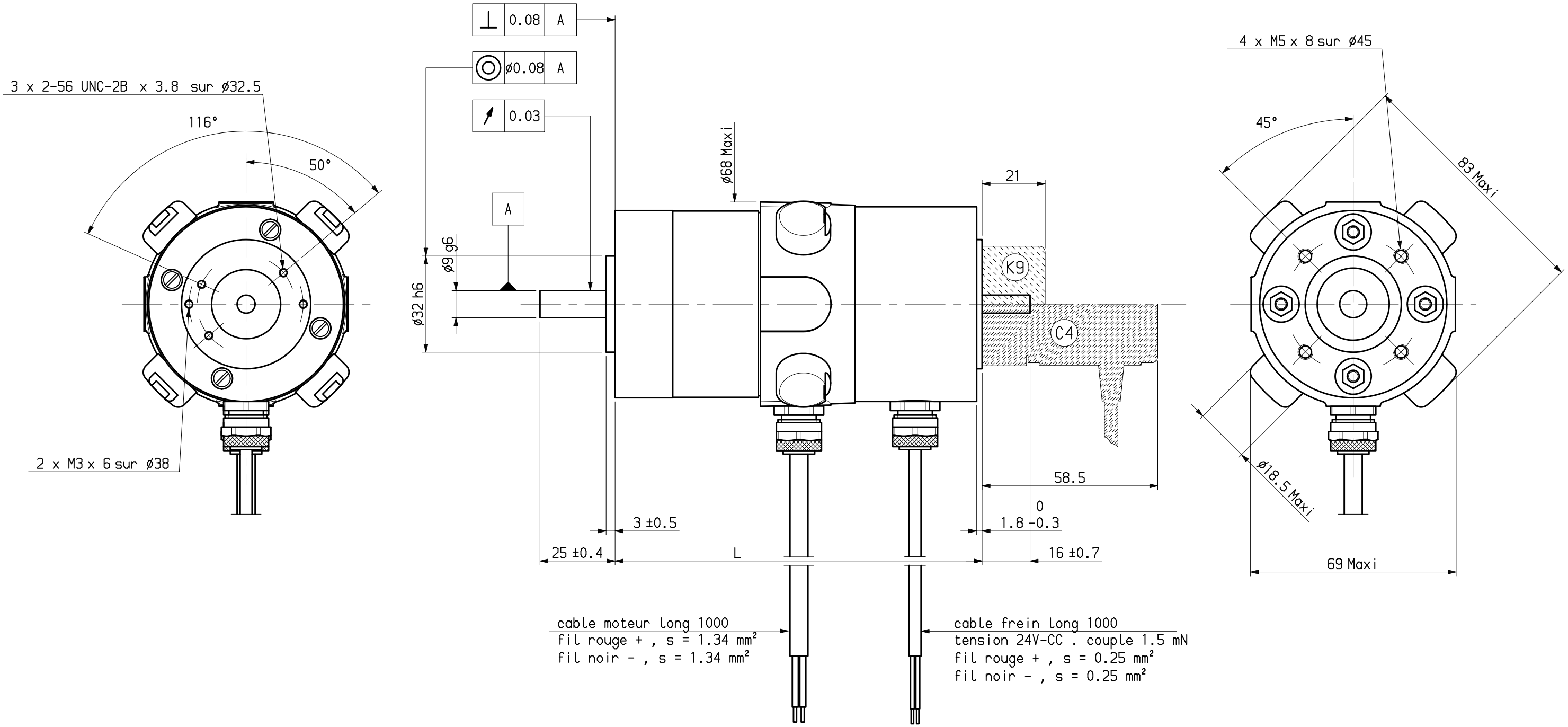

Masse kg	1.29	1.67	2.05	2.43
L Maxi	122.6	142.6	162.6	182.6
	RS310	RS320	RS330	RS340

NOTA : les branchements sont prevus pour rotation sens horaire vu cote bout d'arbre principal.

Plan valable pour : R1200

Ce dessin,propriete exclusive de notre societe est strictement confidentiel.Il ne peut etre communique, copie ou reproduit sans son autorisation ecrite.	Jeu axial arbre : 0.2 sous ± 30 N	Dessine	26 FEB 1988	Vise		Service	FEDX	Echelle 0.75	PARVEX 27,29 Rue L JUY-BP 249 21007 DIJON CEDEX	RS3+FREIN+2ba
		Modifications	a	AM 15942 21 JUL 1988 GB						ENCOMBREMENT

Format	Famille :	Folio
A3	ENCRS	1

283433E1200 a

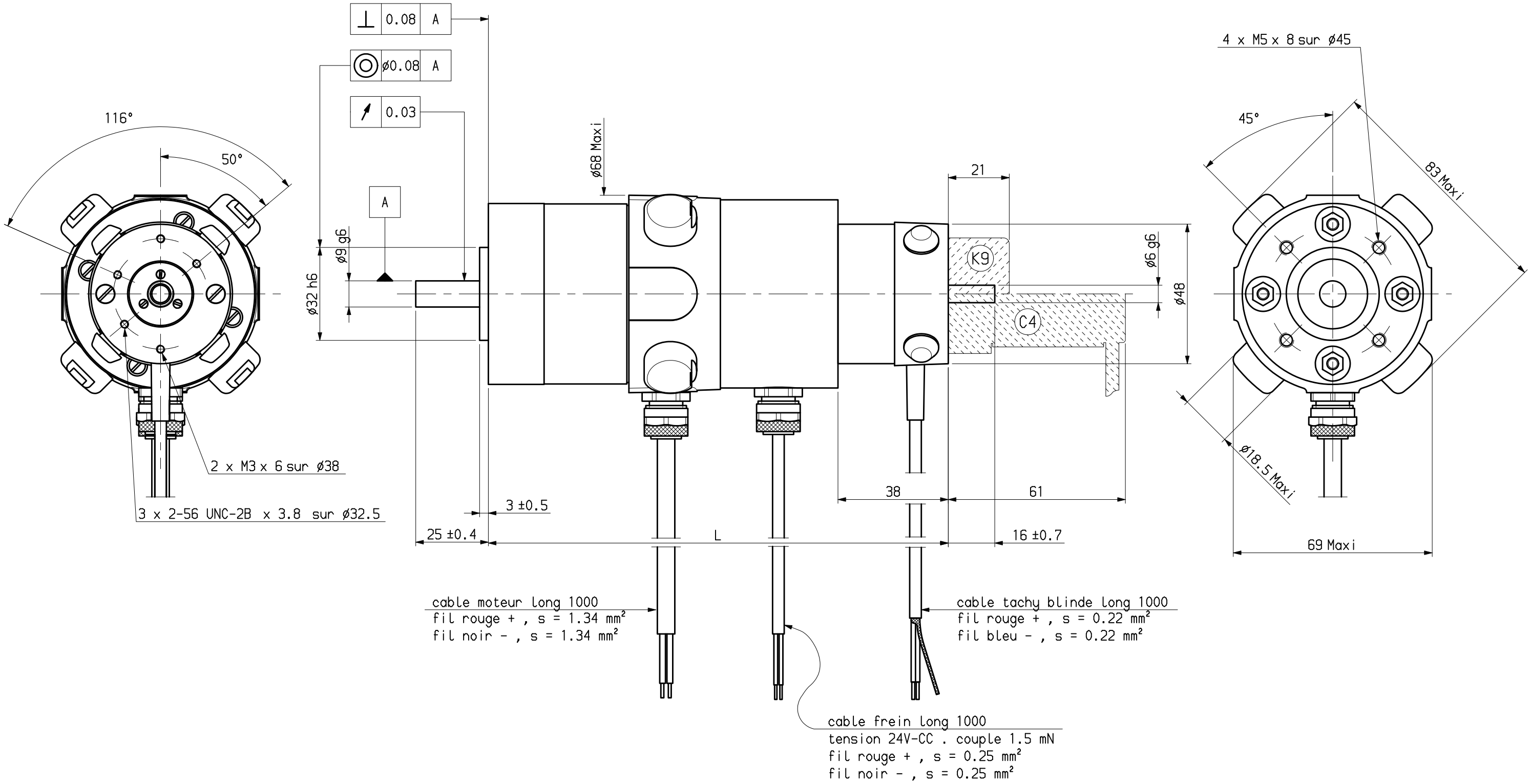

Masse kg	1.51	1.89	2.27	2.65
L Maxi	159	179	199	219
	RS310	RS320	RS330	RS340

NOTA : les branchements sont prevus pour rotation sens horaire vu cote bout d'arbre principal.

Plan valable pour : R1300 - R1302 - R1317

Ce dessin,propriete exclusive de notre societe est strictement confidentiel.Il ne peut etre communique, copie ou reproduit sans son autorisation ecrite.	Jeu axial arbre : 0.2 sous ± 30 N	Dessine	29 FEB 1988	Vise		Service	FEDX	Echelle 0.75	PARVEX 8 Avenue du Lac. BP249 21007 DIJON CEDEX	RS3+FREIN+TBN200+2ba	Format A3 / Famille : ENCRS / Folio 1
		Modifications a	AM 15942 21 JUL 1988 GB							ENCOMBREMENT	283433E1300 a

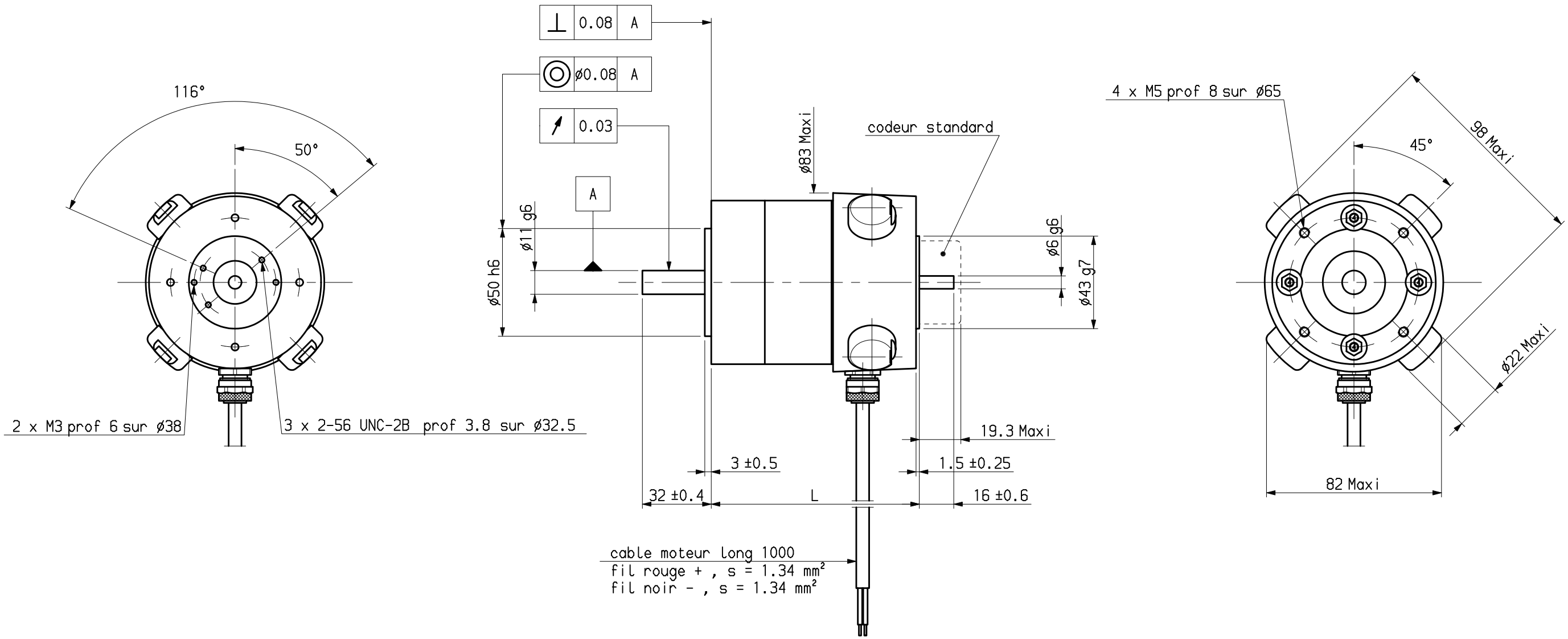

Masse kg	1.58	2.18	2.78	3.38
L Maxi	97	117	137	157
	RS410	RS420	RS430	RS440

NOTA : les branchements sont prevus pour rotation sens horaire vu cote bout d'arbre principal.

Plan valable pour : R1000

Ce dessin,propriete exclusive de notre Societe,est strictement confidentiel. Il ne peut etre communique,copie ou reproduit sans son autorisation ecrite	Jeu axial arbre : 0.2 sous ± 40 N	Dessine 24/12/87	Vise	Service FEDX	Echelle 0.5	PARVEX 8 Avenue du Lac. BP249 21007 DIJON CEDEX	RS4	Format A3	Famille : ENCRS Folio 1
		Modifications a AM 15942 21/07/88 GB					ENCOMBREMENT	283434E1000	a

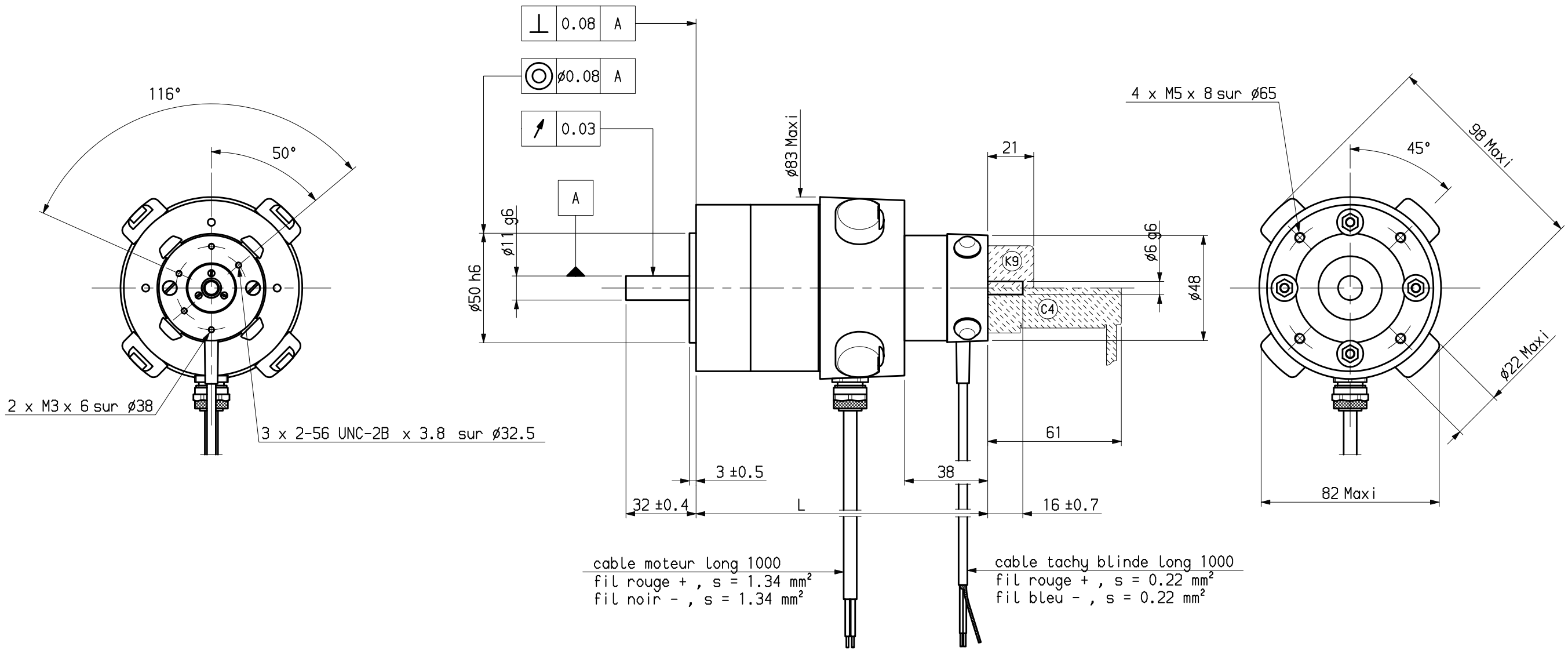

Masse kg	1.8	2.4	3	3.6
L Maxi	133.7	153.7	173.7	193.7
	RS410	RS420	RS430	RS440

NOTA : les branchements sont prevus pour rotation sens horaire vu cote bout d'arbre principal.

Plan valable pour : R1100 - R1102 - R1129 - R1134 - R1143

Jeu axial arbre : 0.2 sous ± 40 N	Dessine	05 JAN 1988	GB	Vise			Service	FEDX	Echelle 0.5	PARVEX	RS4+TBN200+2ba
	Modifications	a	AM15942 21 juil 1988 GB							8 Avenue du Lac. BP249 21007 DIJON CEDEX	ENCOMBREMENT

Format A3 | Famille : ENCRS | Folio 1

283434E1100 a

Ce dessin,propriete exclusive de notre societe est strictement confidentiel.Il ne peut etre communique, copie ou reproduit sans son autorisation ecrite.

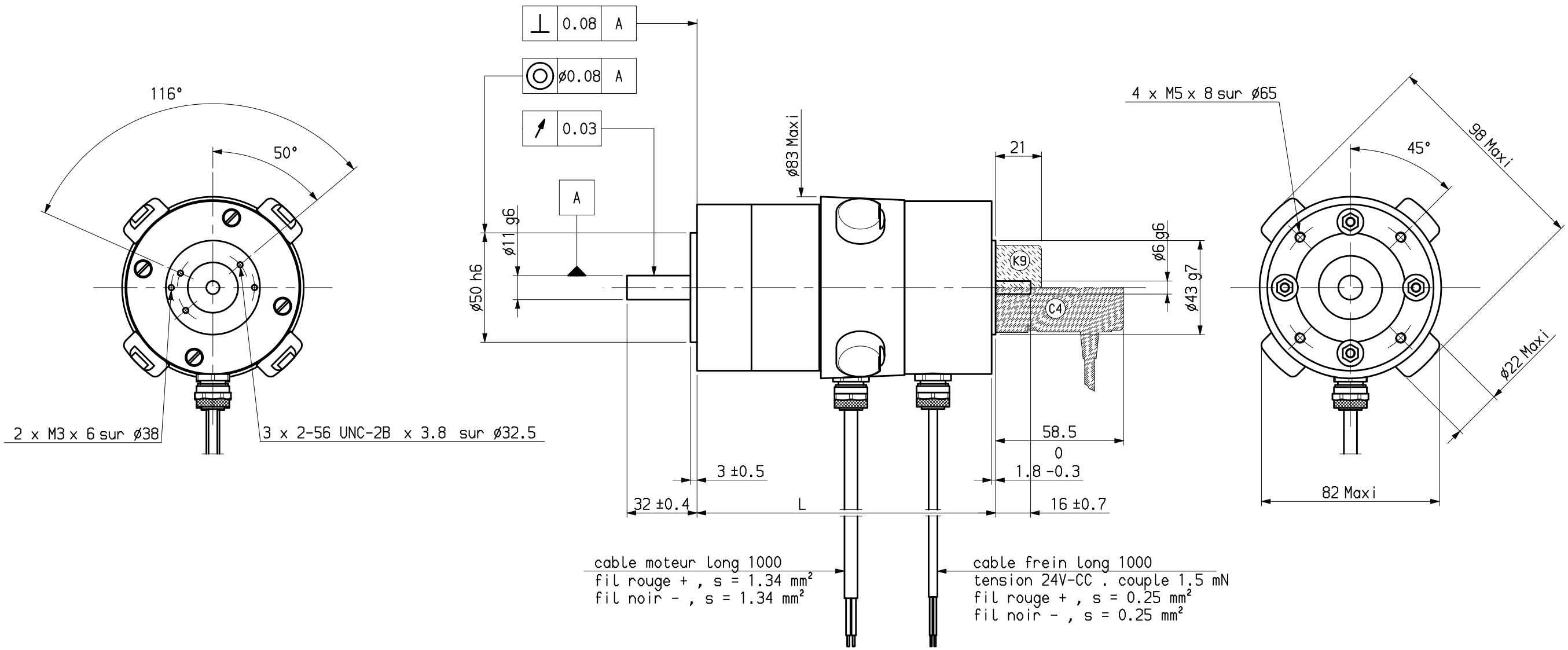

Masse kg	1.93	2.53	3.13	3.73
L Maxi	137	157	177	197
	RS410	RS420	RS430	RS440

NOTA : les branchements sont prevus pour rotation sens horaire vu cote bout d'arbre principal.

Plan valable pour : R1200

Jeu axial arbre : 0.2 sous ± 40 N

Dessine 27 JAN 1988 | Vise | Service FEDX

Modifications
b AM 18868 01/02/96 GB
a AM 15942 21 JUL 1988 GB

Echelle 0.5

PARVEX
27,29 Rue L JUY-BP 249
21007 DIJON CEDEX

RS4+FREIN+2ba

ENCOMBREMENT

Format A3

Famille : ENCRS

Folio 1

283434E1200 b

Ce dessin,propriete exclusive de notre societe est strictement confidentiel.Il ne peut etre communique, copie ou reproduit sans son autorisation ecrite.

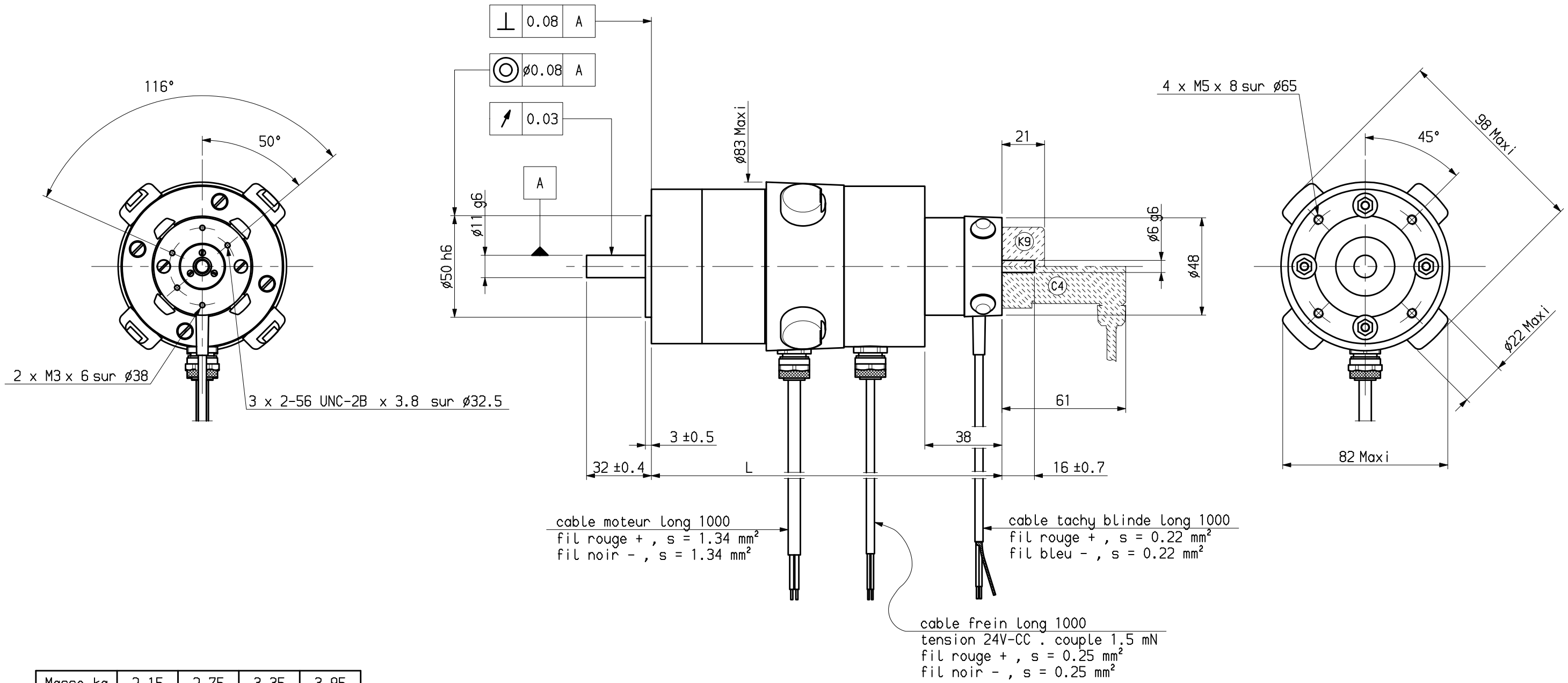

Masse kg	2.15	2.75	3.35	3.95
L Maxi	173.5	193.5	213.5	233.5
	RS410	RS420	RS430	RS440

NOTA : les branchements sont prevus pour rotation sens horaire vu cote bout d'arbre principal.

Plan valable pour : R1300 - R1301 - R1328

Ce dessin, propriete exclusive de notre societe est strictement confidentiel. Il ne peut etre communique, copie ou reproduit sans son autorisation ecrite.

Jeu axial arbre : 0.2 sous ± 40 N

Dessine 27 JAN 1988 | Vise | Service FEDX

Modifications
b AM 18868 02/02/96 GB
a AM 15942 21 JUL 1988 GB

Echelle 0.5

PARVEX
27,29 Rue L JUY-BP 249
21007 DIJON CEDEX

RS4+FREIN+TBN200+2ba

ENCOMBREMENT

Format A3

Famille : ENCRS

Folio 1

283434E1300 b

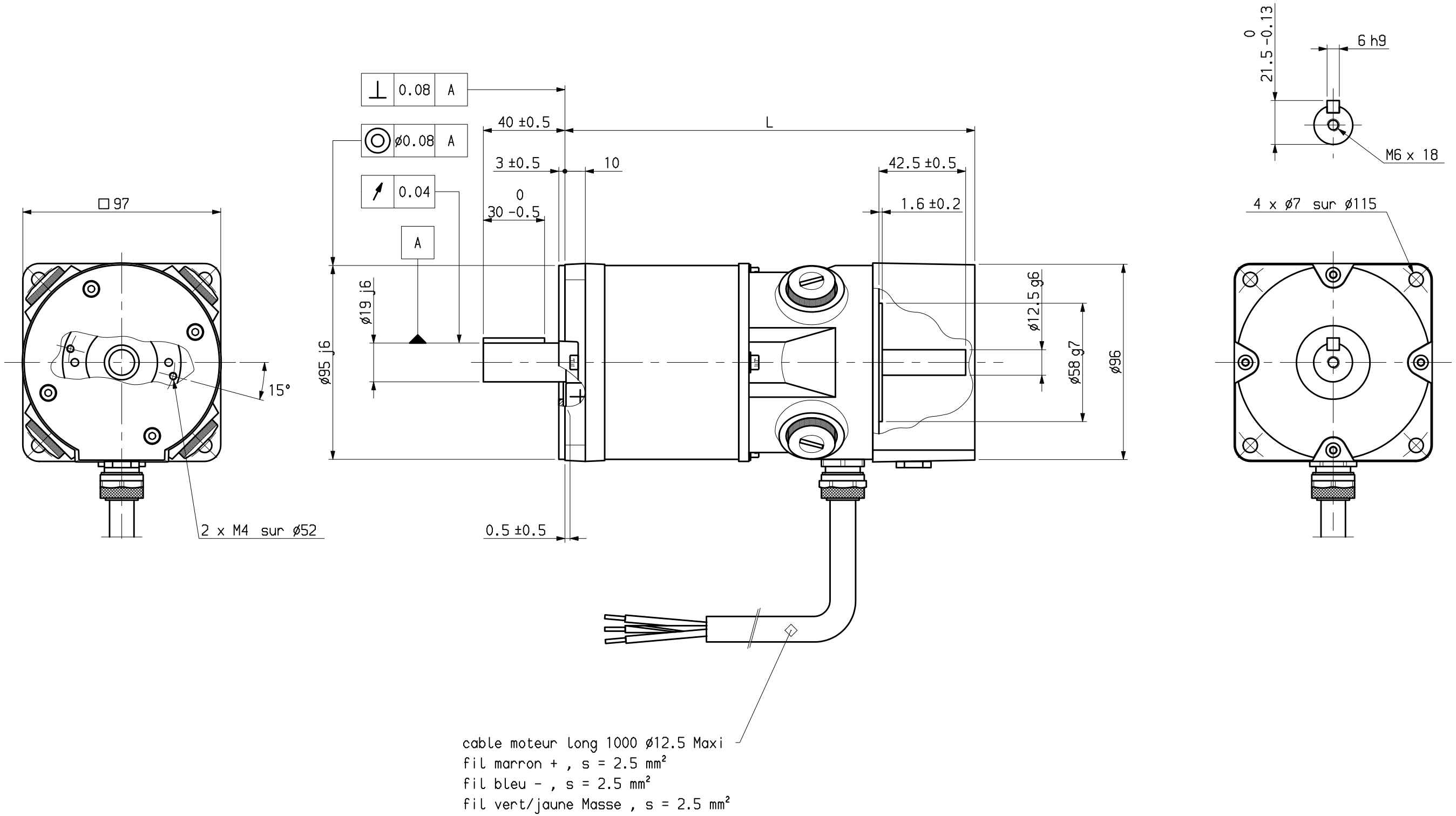

Masse kg	*	*	*	*
L Maxi	202	231	260	289
	RS510	RS520	RS530	RS540

NOTA : les branchements sont prevus pour rotation sens horaire vu cote bout d'arbre principal.

Plan valable pour : R1000

Ce dessin,propriete exclusive de notre societe est strictement confidentiel.Il ne peut etre communique, copie ou reproduit sans son autorisation ecrite.

Jeu axial arbre :
* sous
* N

Dessine	28 APR 1989	Vise		Service	FEDX
Modifications					
a	AM 18875 07/02/96 GB				

Echelle 0.5

PARVEX
27,29 Rue L JUY-BP 249
21007 DIJON CEDEX

RS5+2ba

ENCOMBREMENT

Format A3

Famille : ENCRS

Folio 1

283326E1000 a

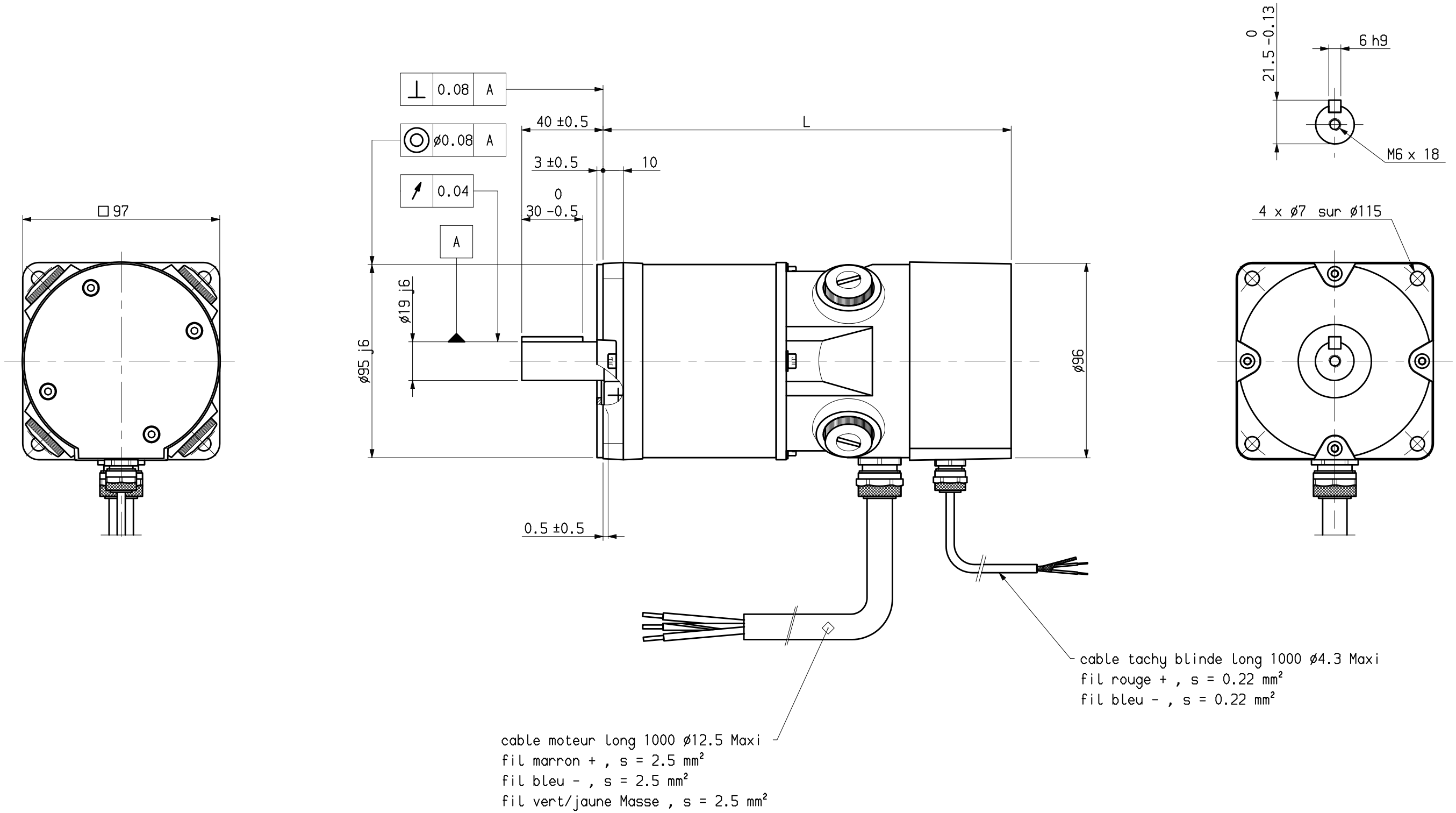

Masse kg	*	*	*	*
L Maxi	202	231	260	289
	RS510	RS520	RS530	RS540

NOTA : les branchements sont prevus pour rotation sens horaire vu cote bout d'arbre principal.

Plan valable pour : R1100 - R1107 - R1113

Ce dessin,propriete exclusive de notre société est strictement confidentiel.Il ne peut etre communique, copie ou reproduit sans son autorisation écrite.

Jeu axial arbre :
* sous
* N

Dessine	28 APR 1989	Vise		Service	FEDX
Modifications					
a	AM 18875 07/02/96 GB				

Echelle 0.5

PARVEX
8 Avenue du Lac. BP249
21007 DIJON CEDEX

RS5+TBN300

ENCOMBREMENT

Format A3

Famille : ENCRS

Folio 1

283326E1100 a

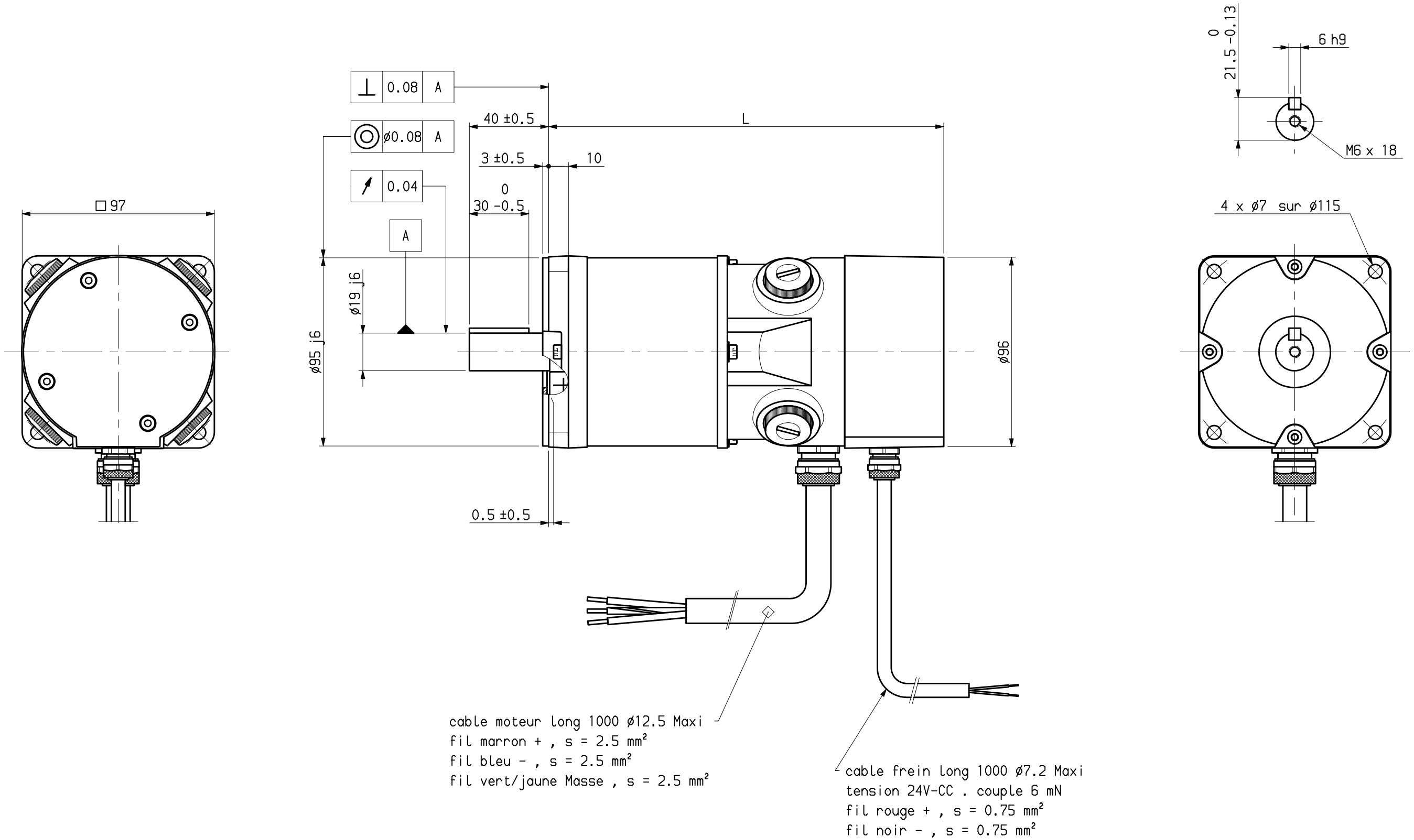

Masse kg	*	*	*	*
L Maxi	201	230	259	288
	RS510	RS520	RS530	RS540

NOTA : les branchements sont prevus pour rotation sens horaire vu cote bout d'arbre principal.

Plan valable pour : R1200-R1205

Ce dessin,propriete exclusive de notre societe est strictement confidentiel.Il ne peut etre communique, copie ou reproduit sans son autorisation ecrite.

Jeu axial arbre :

* sous

* N

Dessine	28 APR 1989	Vise	Service	FEDX
Modifications	a	AM 18875 07/02/96 GB		

Echelle 0.5

PARVEX

27,29 Rue L JUY-BP 249
21007 DIJON CEDEX

RS5+FREIN

ENCOMBREMENT

Format A3

Famille : ENCRS

Folio 1

283326E1200 a

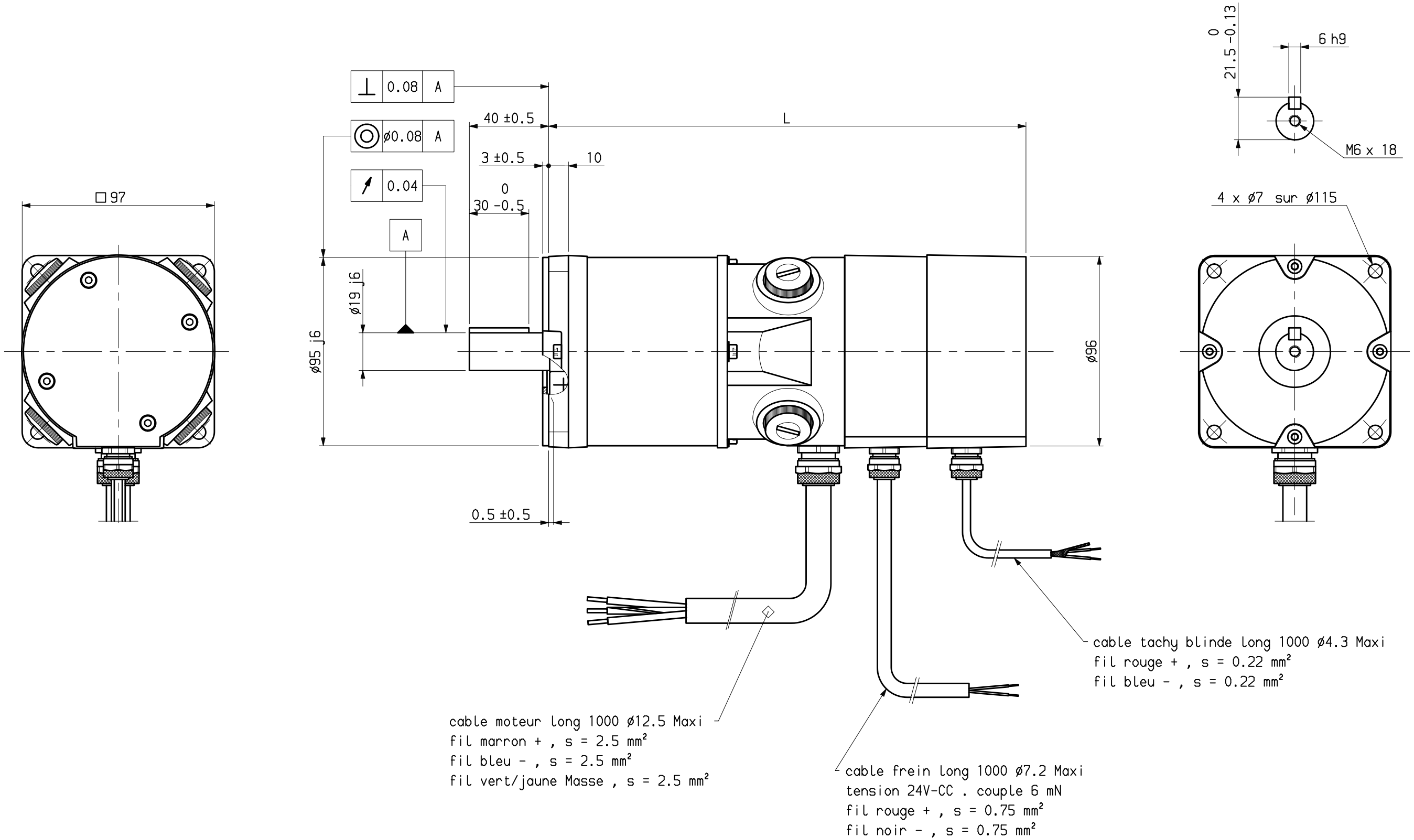

Masse kg	*	*	*	*
L Maxi	242	271	300	329
	RS510	RS520	RS530	RS540

NOTA : les branchements sont prevus pour rotation sens horaire vu cote bout d'arbre principal.

Plan valable pour : R1300 - R1303

Ce dessin,propriete exclusive de notre societe est strictement confidentiel.Il ne peut etre communique, copie ou reproduit sans son autorisation ecrite.

Jeu axial arbre :
* sous
* N

Dessine	28 APR 1989	Vise		Service	FEDX
Modifications					
a	AM 18875 07/02/96 GB				

Echelle 0.5

PARVEX
27,29 Rue L JUY-BP 249
21007 DIJON CEDEX

RS5+FREIN+TBN300

ENCOMBREMENT

Format A3

Famille : ENCRS

Folio 1

283326E1300 a

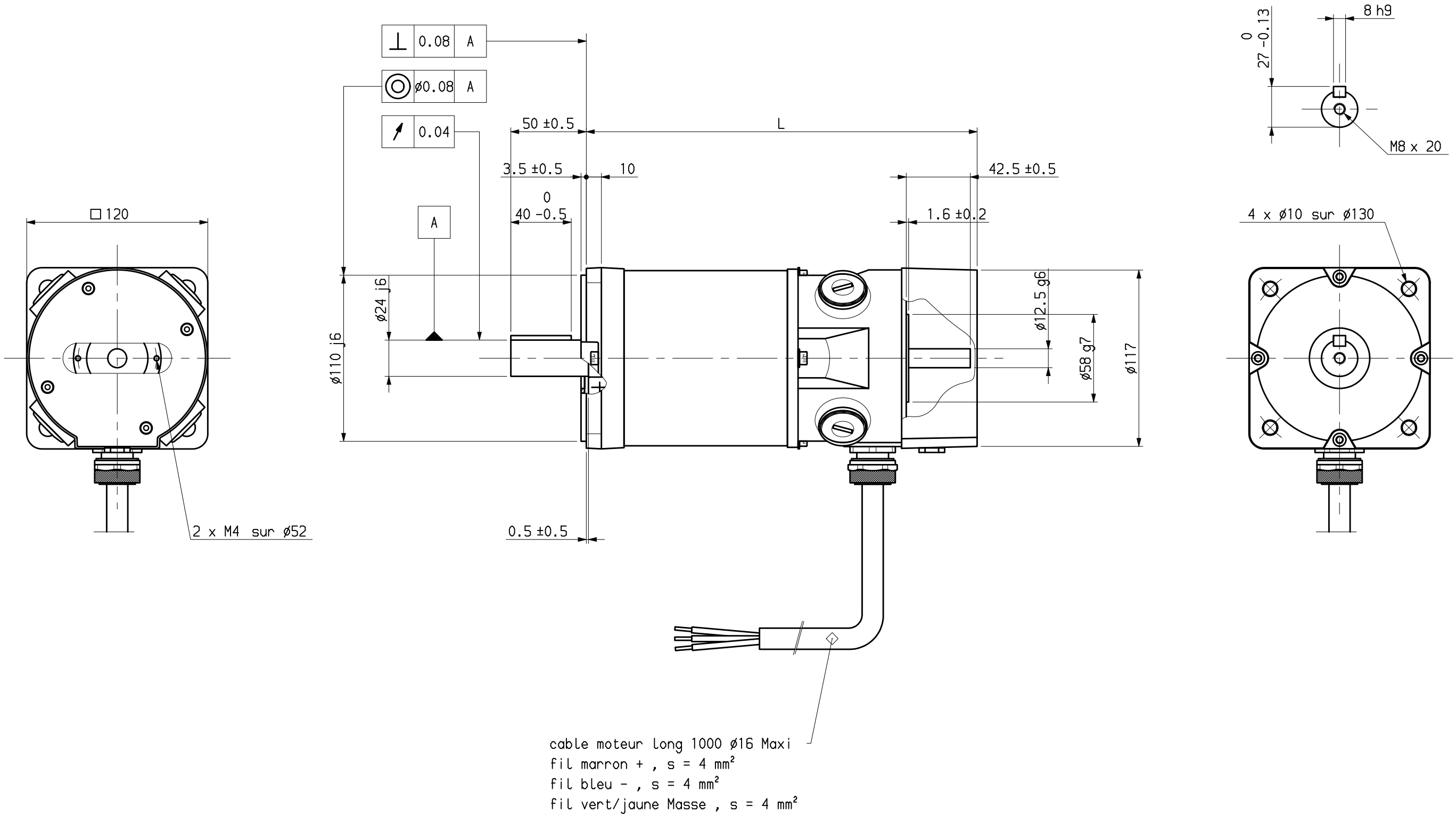

Masse kg	*	*	*	*
L Maxi	260	297.5	335	372.5
	RS610	RS620	RS630	RS640

NOTA : les branchements sont prevus pour rotation sens horaire vu cote bout d'arbre principal.

Plan valable pour : R1000

Ce dessin, propriete exclusive de notre societe est strictement confidentiel. Il ne peut etre communique, copie ou reproduit sans son autorisation ecrite.	Jeu axial arbre : * sous * N	Dessine 28 APR 1989	Vise	Service FEDX	Echelle 3/8	PARVEX 27,29 Rue L JUY-BP 249 21007 DIJON CEDEX	RS6+2ba	Format A3	Famille : ENCRS
		Modifications a AM 18875 08/02/96 GB					ENCOMBREMENT		Folio 1
								283327E1000	a

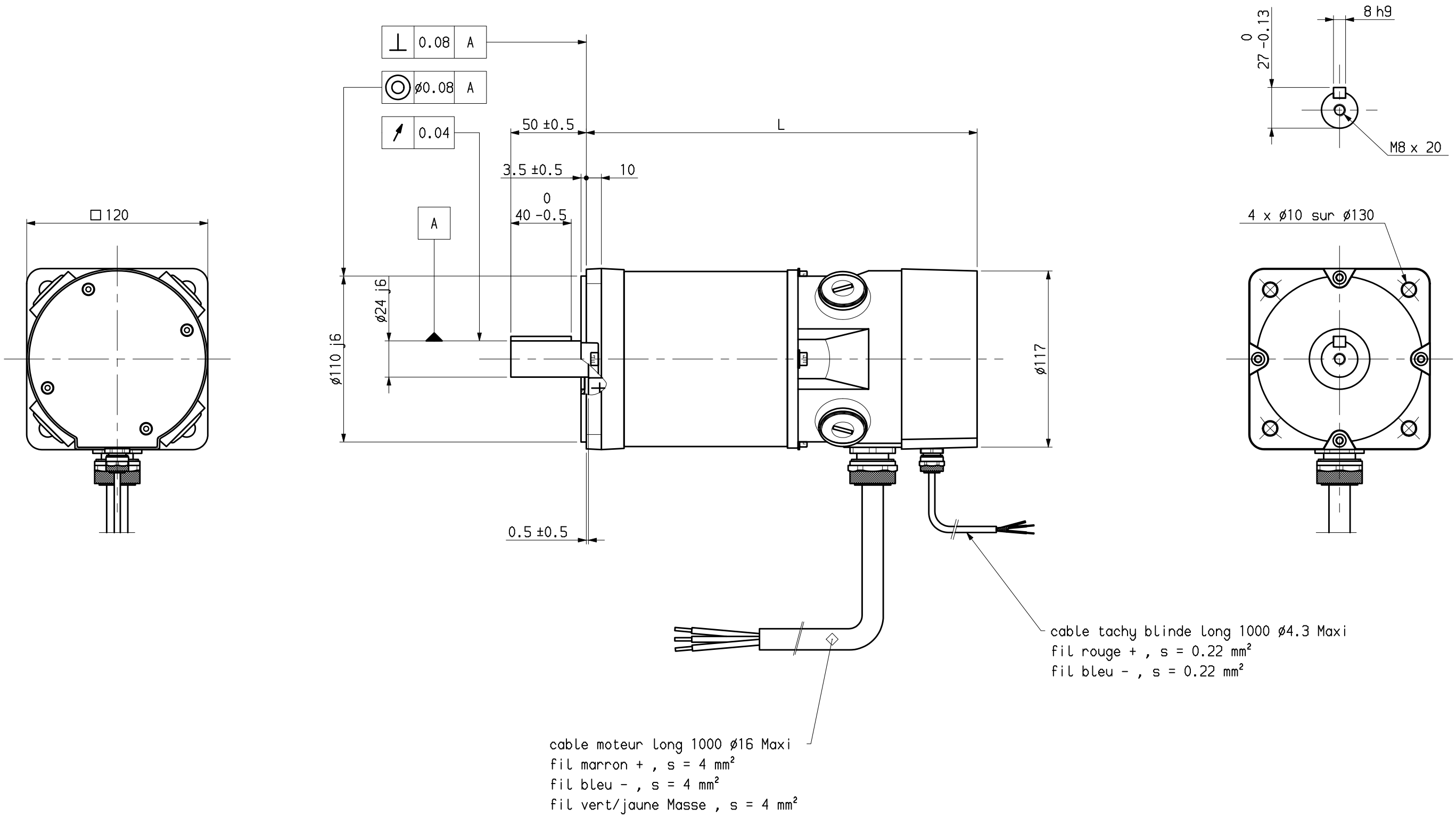

Masse kg	*	*	*	*
L Maxi	260	297.5	335	372.5
	RS610	RS620	RS630	RS640

NOTA : les branchements sont prevus pour rotation sens horaire vu cote bout d'arbre principal.

Plan valable pour : R1100 - R1102

Ce dessin,propriete exclusive de notre société est strictement confidentiel.Il ne peut etre communique, copie ou reproduit sans son autorisation ecrite.	Jeu axial arbre : * sous * N	Dessine 28 APR 1989	Vise	Service FEDX	Echelle 3/8	PARVEX 27,29 Rue L JUY-BP 249 21007 DIJON CEDEX	RS6+TBN300 ENCOMBREMENT	Format A3	Famille : ENCRS Folio 1
		Modifications a AM 18875 08/02/96 GB						283327E1100	a

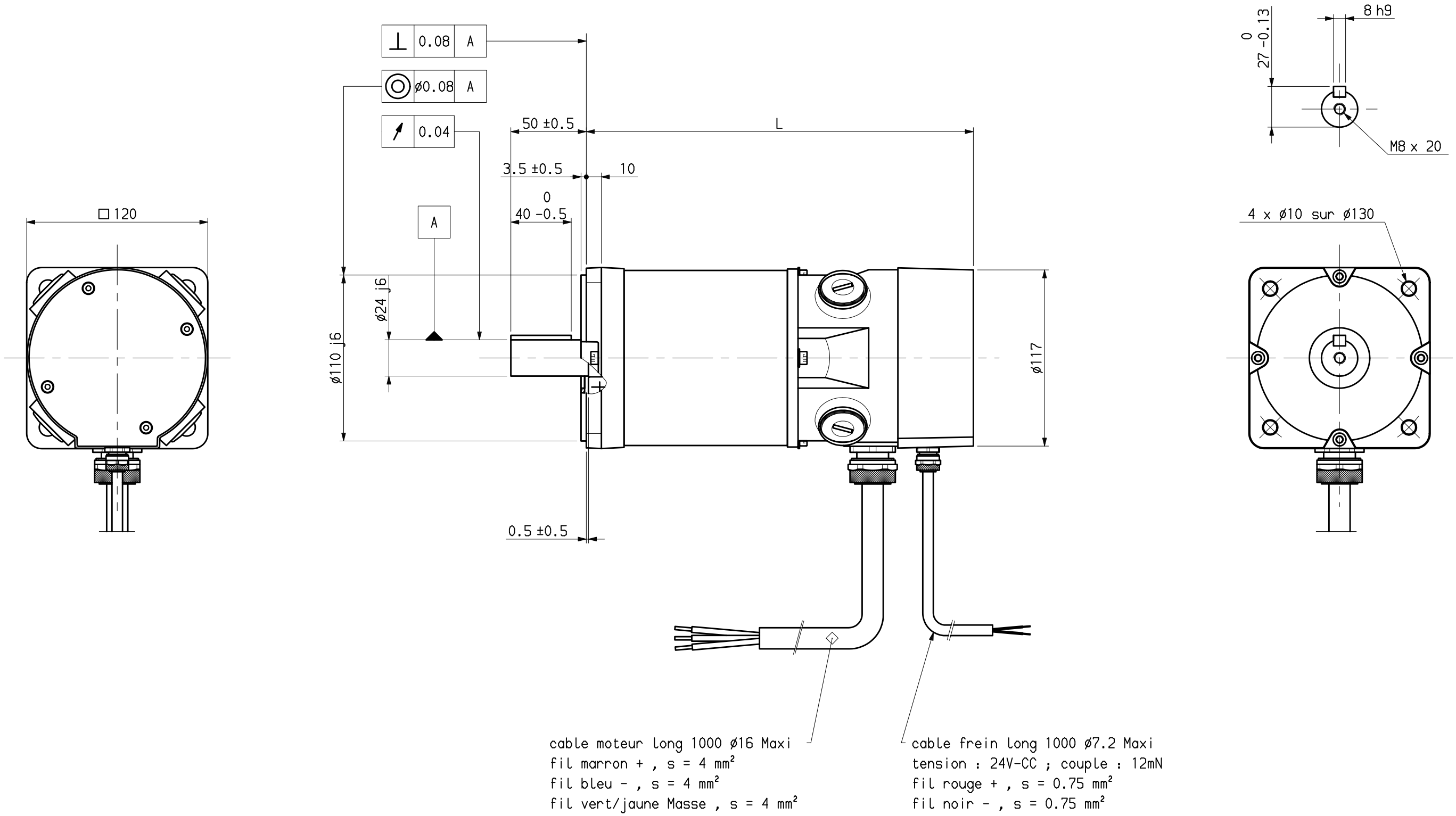

Masse kg	*	*	*	*
L Maxi	257.5	295	332.5	370
	RS610	RS620	RS630	RS640

NOTA : les branchements sont prevus pour rotation sens horaire vu cote bout d'arbre principal.

Plan valable pour : R1200

Ce dessin,propriete exclusive de notre societe est strictement confidentiel.Il ne peut etre communique, copie ou reproduit sans son autorisation ecrite.

Jeu axial arbre :
* sous
* N

Dessine	28 APR 1989	Vise		Service	FEDX
Modifications					
a	AM 18875 08/02/96 GB				

Echelle 3/8

PARVEX
27,29 Rue L JUY-BP 249
21007 DIJON CEDEX

RS6+FREIN

ENCOMBREMENT

Format A3

Famille : ENCRS

Folio 1

283327E1200 a

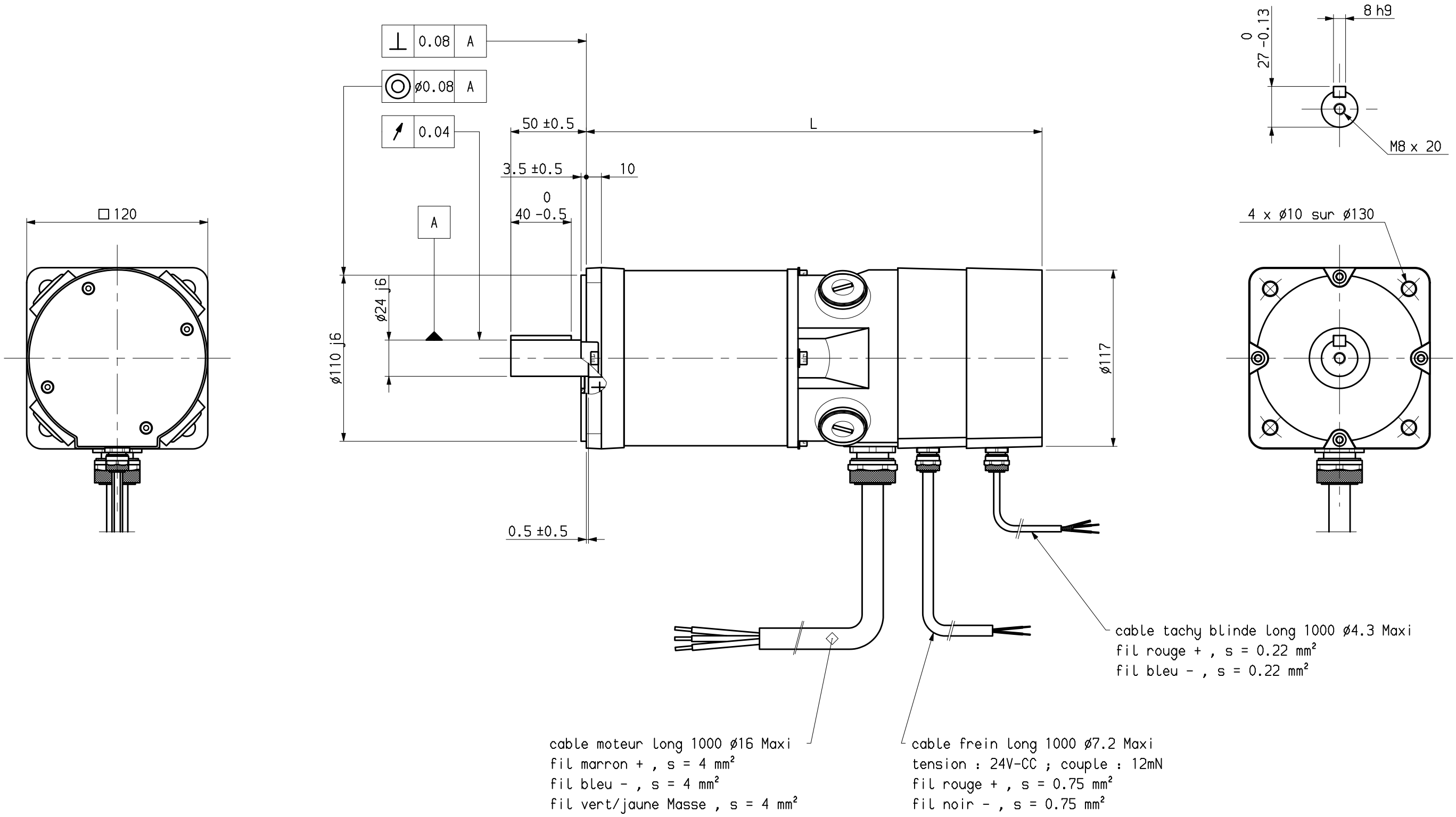

Masse kg	*	*	*	*
L Maxi	303	340.5	378	415.5
	RS610	RS620	RS630	RS640

NOTA : les branchements sont prevus pour rotation sens horaire vu cote bout d'arbre principal.

Plan valable pour : R1300

Ce dessin,propriete exclusive de notre societe est strictement confidentiel.Il ne peut etre communique, copie ou reproduit sans son autorisation ecrite.	Jeu axial arbre : * sous * N	Dessine	28 APR 1989	Vise		Service	FEDX	Echelle 3/8	PARVEX 27,29 Rue L JUY-BP 249 21007 DIJON CEDEX	RS6+FREIN+TBN300	Format A3	Famille : ENCRS Folio 1
		Modifications	a AM 18875 08/02/96 GB							ENCOMBREMENT	283327E1300	a